TRANSPORTNÉ LEHÁTKO
PL120

Dvojdielna ložná plocha

Ložná plocha je pevne spojená s podvozkom. Chrbtová časť polohovateľná pomocou piestnice

Zábrany

Nerezové zábrana na oboch stranách lehátka. Zábrany sú sklopné do boku.

Kolieska Ø 150 mm

4x otočné kolieska s brzdou.

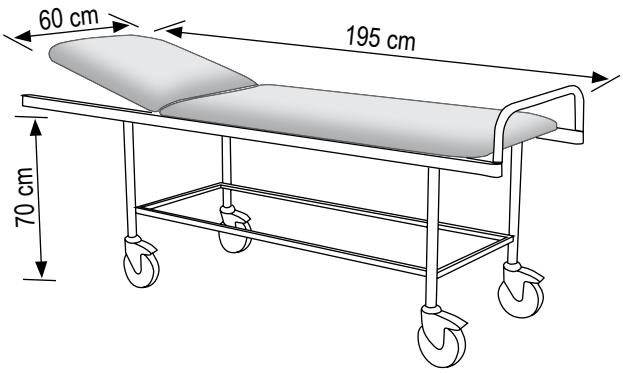

Prídavné príslušenstvo

Infúzny stojan

Upínacie pásy

Držiak rolky papiera

Farebné prevedenie koženiek

béžová

žltá

svetlo zelená

svetlo tyrkysová

tyrkysová

modrá

zelenomodrá

modrofialová

vínová

biela

sivá

lososová

červená

Farebné prevedenie konštrukcie

RAL 9003

RAL 1015

RAL 5012

RAL 6027

RAL 7035

RAL 1021

RAL 9006 Metalíza

RAL 3020

RAL 6019

Technická špecifikácia

Rozmer lehátka	69 x 205 cm
Rozmery ložnej plochy	60 x 195 cm
Výška	70 cm
Dĺžka chrbtového dielu	64 cm
Polohovanie chrbtového dielu	0° - 60° / piestnica
Kolieska	150 mm
Brzdené kolieska	**4x**
Hmotnosť	46 kg
Nosnosť	170 kg

čechovo
www.cechovo.sk

+421 917 355 533
obchod@cechovo.sk

+421 918 079 039
blicha@cechovo.sk